
foil
96
700
120
511
SØSTRENE GRENES
ALL
OVER THE
WORLD
HANDELSKOMPAGNIE
RAL 1036 PM
policarbonate B1
ral 1036 matt


638
439
SØSTRENE GRENES
ALL
OVER THE
WORLD
HANDELSKOMPAGNIE

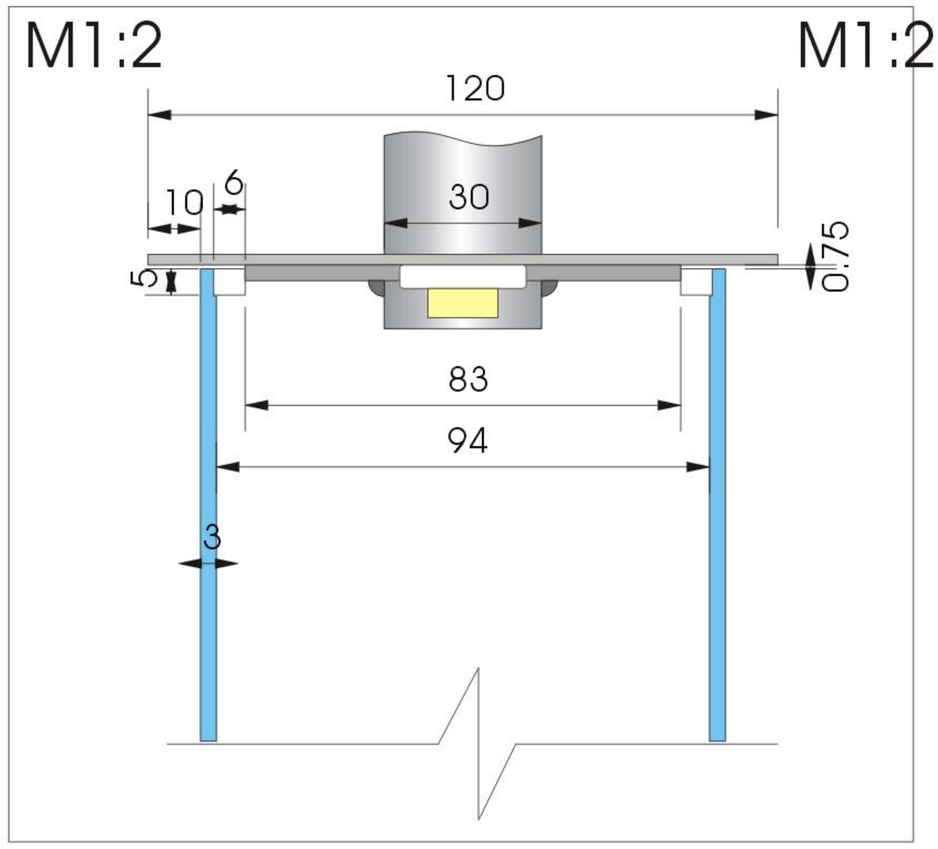
M1:2
M1:2
120
10
6
30
5
0.75
83
94
3

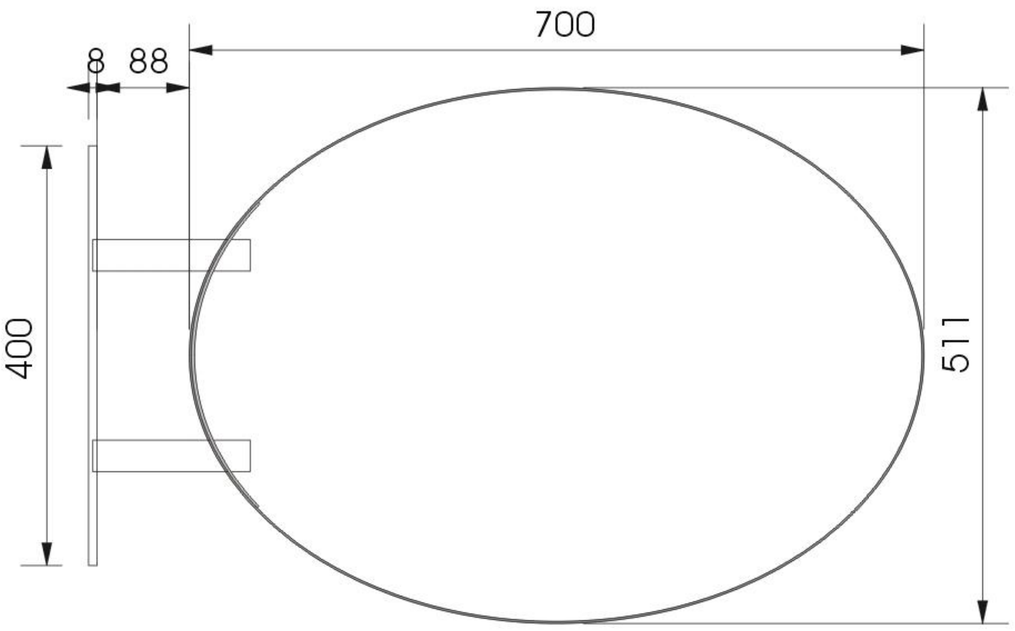
700
8
88
400
511

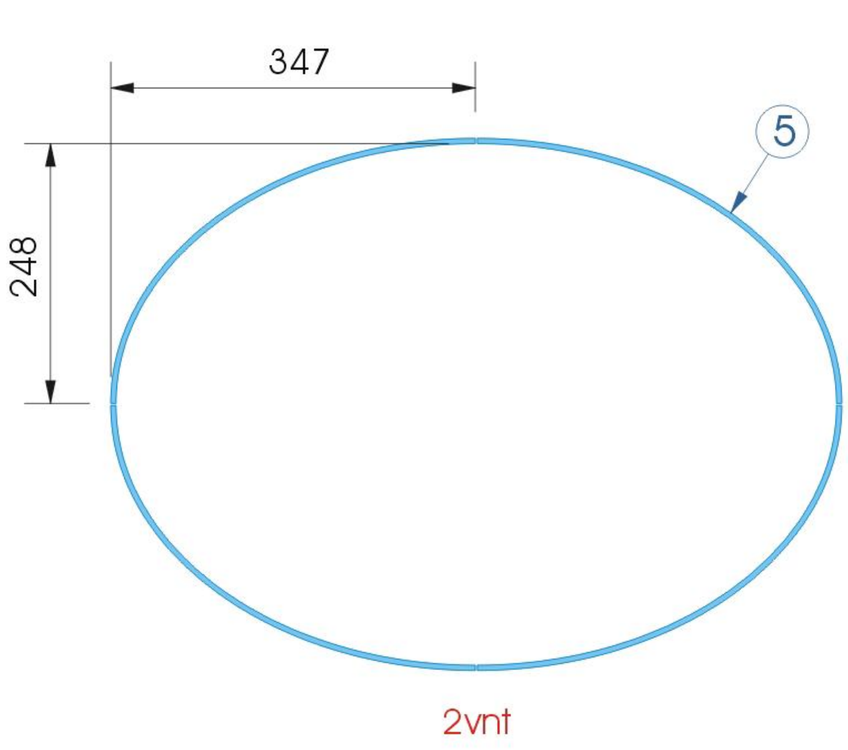
347
248
5
2vnt

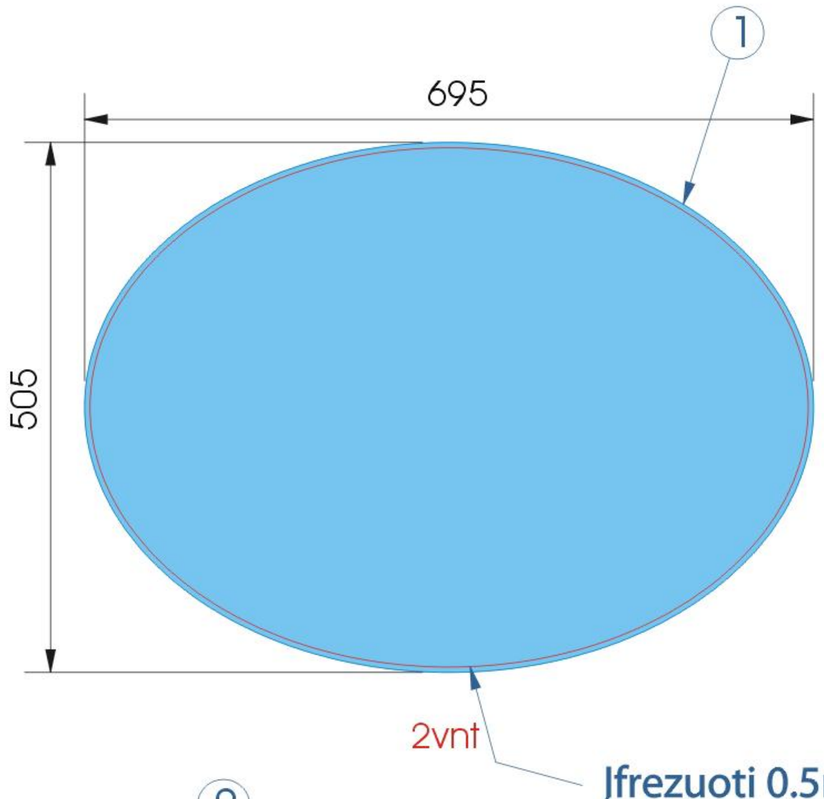
1
695
505
2vnt
Įfrezuoti 0.5mm.

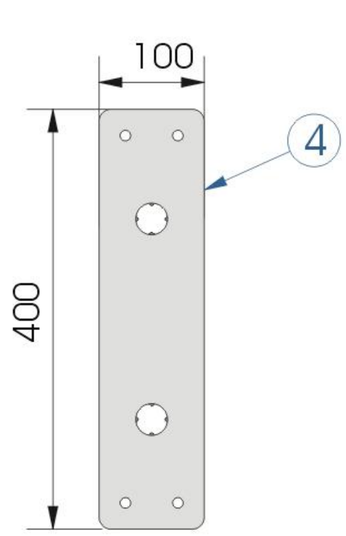
100
4
400
150
30
9
2vnt

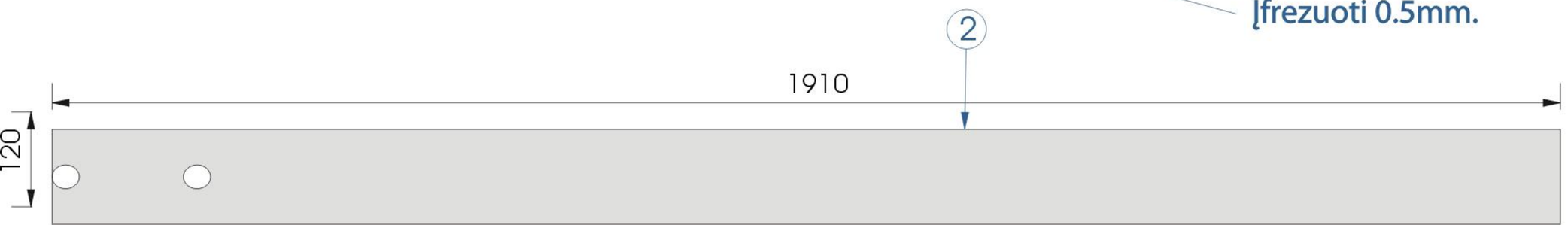
2
1910
120

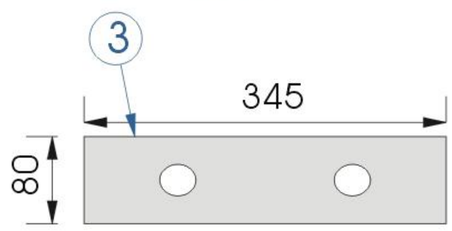
3
345
80